図　番	PS105-01

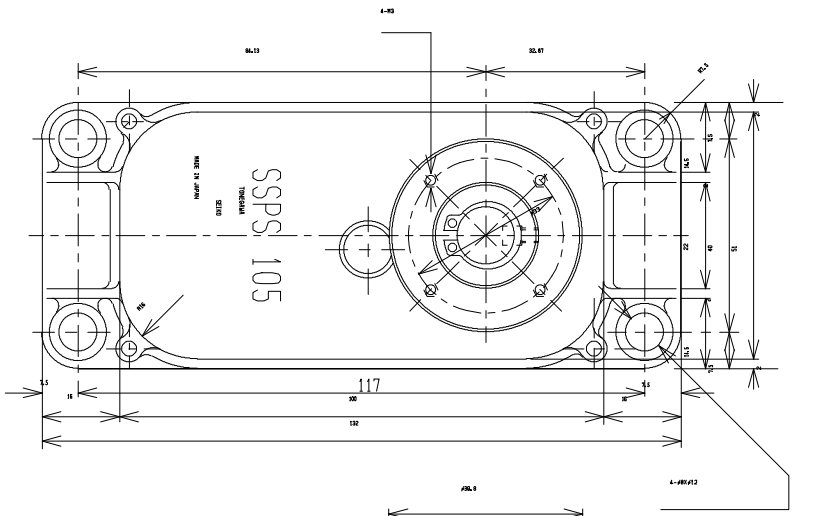

DETAIL(A)

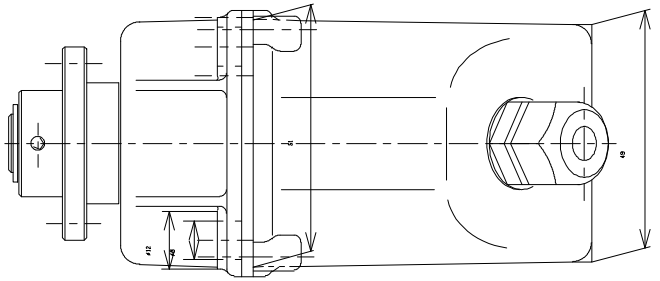

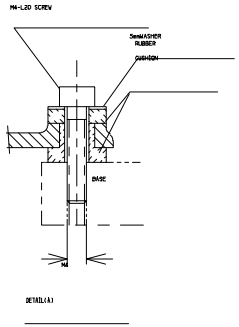

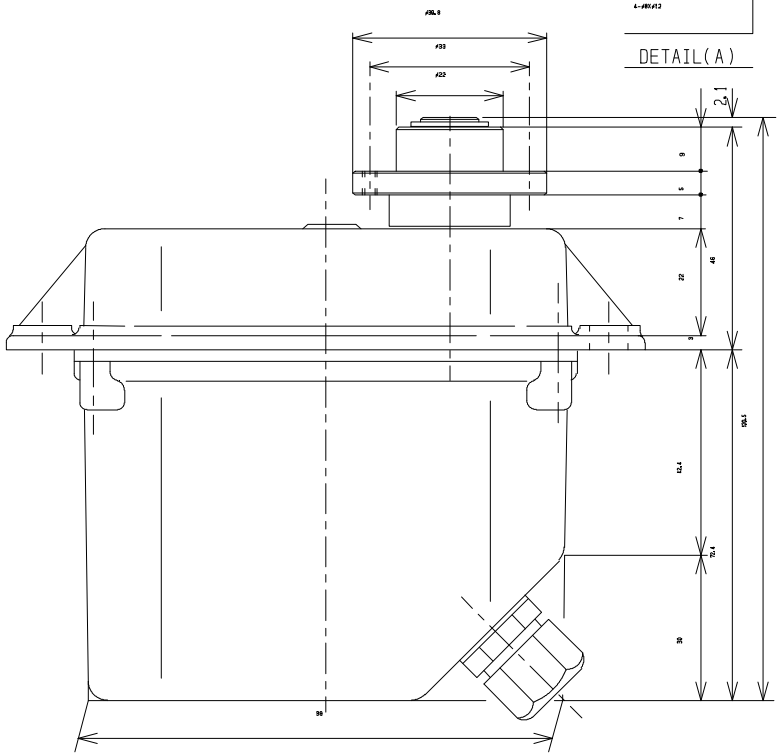

SSPS105 12V-STD±45°(±90,180 °)
SSPS105 12V-HS ±45°(±90,180 °)
SSPS105 24V-STD±45°(±90,180 °)
SSPS105 24V-HS ±45°(±90,180 °)

上記の他にBELT DRIVE(SILENT TYPE)
もあります　ただしSTDのみ

STD;STANDERD　HS;HIGH SPEED
(STDの2倍速)

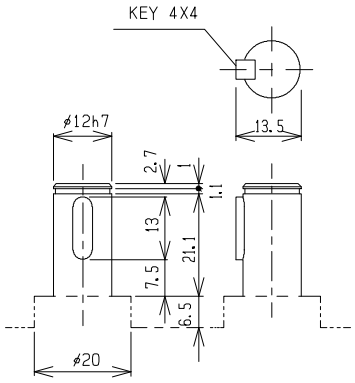

軸 詳細

LIFE BY TEST	350,000Cycles as LOAD 30Kg-Cm (1Cycle/5Sec)
動作ーター MOTER	CANON #3B 7-SLOTS
重量 WEIGHT	780g W/CORD 1Meter
耐水 ｷﾄﾞ	動作時間 SEMI WATER-PROOF
本体 CASE	ｱﾙﾐﾀﾞｲｷｬｽﾄ AL DDECAST
入力ｼﾞｮｳ INPUT	+3V-5V 1.5Ins400mS
動作角AXIAL ANGLE	/±400mSEC±45 ±180 CUSTOM ±90
速度 SPEED	STD;0.9Sec/90 °.　HS;0.5Sec/90 °
定格トルク TORQUE	STD;断続100Kg-Cm(1HZ/5SEC) HS ;断続 50Kg-Cm(1HZ/5SEC)
定格トルク TORQUE	STD;断続 70Kg-Cm(1HZ/3.5SEC) HS ;断続 35Kg-Cm(1HZ/3.5SEC)
定格トルク TORQUE	STD;断続 50Kg-Cm(1HZ/2.5SEC) HS ;断続 25Kg-Cm(1HZ/2.5SEC)
定格トルク TORQUE	STD;連続 30Kg-Cm(1HZ/1SEC) HS ;連続 15Kg-Cm(1HZ/1SEC)
最大トルク TORQUE	STD;380Kg-Cm HS ;190Kg-Cm
最大電流 CURRENT	MAX 9Amp(4.5Amp)
動作電圧 VOLTAGE	DC12V(24V-28V)

	名称	SSPS-105外観図及び性能表	設計	坂東	日付	H3.01.01
			尺度		1/1	

利根川精工